CRUPO CUNADO

FILTROS

FLOW MANAGEMENT SOLUTIONS Division

Filtros manuales

- **Filtración de fluidos en aspiración o presión para la protección de elementos.**
- **Coste reducido, fácil montaje y escaso mantenimiento.**
- **Rango de materiales:** acero al carbono, acero inoxidable y otros materiales bajo demanda.
- **Fluidos:** agua, aceites, refrigerantes, hidrocarburos, gases, …

Filtro en Y

Forjados
Tamaños: ½”-2”.
Conexiones NPT, SW y BW → presiones 800#-1500#.
Conexiones bridadas → presiones 150#, 300# y 600#.

Fundidos
Presiones: PN16-PN40 / 150#-300#.
Conexiones rosca GAS y rosca NPT → tamaños ½”-4”.
Conexiones bridadas → tamaños DN15-DN250 / ½”-10”.

Mecanosoldados
Tamaños: DN125-DN600 / 5”-24”.
Presiones: PN16-PN40 / 150#-300#.
Conexiones bridadas DIN/ANSI RF.
Otros tamaños y presiones disponibles bajo demanda.

Filtro en T

Tamaños: 2”-24”.
Presiones: 150#-300#.
Conexiones BW o bridadas.

Filtro temporal

Tipo: cónico / troncocónico.
Tamaños: DN40-DN600 / 1 ½”-24”.
Presiones: PN10-PN40 / 150#-600#.

Filtro escuadra /recto

Tamaños: DN25-DN100.
Materiales: 304L / 316L.

Filtro cazapiedras

Tamaños: 2”-20”.
Material: acero al carbono.

Separador centrífugo

Utilizado para reducir la cantidad de sólidos en suspensión.
A través la fuerza centrífuga se separa el 98% de las partículas de mayor peso específico y con un tamaño superior a 75 µm.

Caudales de operación: desde 0,7 m^3/h hasta 2700 m^3/h.
Conexiones: rosca 3/8” BSP - 2” BSP / Bridas DN65 - DN500.
Materiales: acero al carbono, acero inoxidable y polietileno (PE-HD).

Filtros manuales

Filtro cesta Simple y Doble

- **Mayor superficie de filtración y menor pérdida de carga que los Filtros en Y.**
- **Los filtros dobles permiten mantenimiento sin interrupción del flujo.**
- **Grados de filtración desde 50 µm.**

Fundidos
Presiones: PN6-PN16.
Tamaños: DN25-DN300.
Conexiones: roscadas o bridadas.
Materiales: fundición de hierro, acero al carbono, acero inoxidable, bronce.

Mecanosoldados
Tamaños: DN125-DN400 / 5”-16”.
Presión: PN16 / 150#.
Conexiones: DIN / ANSI RF.
Materiales: acero al carbono, acero inoxidable.
Otros tamaños y presiones bajo demanda.
Posibilidad de fabricar cualquier configuración bajo especificaciones del cliente.

Filtro de cartucho

- Portacartuchos en acero inoxidable 316L.
- Cartuchos 100% polipropileno.
- Máxima presión nominal: 10bar.
- Filtración desde 0,1 µm.
- Aplicaciones: alimentación, cosmética, farmacia, tratamiento de agua e industria en general.

Filtro de bolsa

- Portabolsas en acero inoxidable 316L.
- Bolsas en polipropileno o poliéster.
- Máxima presión nominal: 10bar.
- Filtración desde 1 µm.
- Aplicaciones: líquidos con elevada concentración de sólidos o alta viscosidad (cremas, aceites, pinturas, barnices, etc).

Línea industrial

Línea sanitaria

Filtros autolimpiantes

- **Filtración de líquidos sin necesidad de interrumpir el flujo para la limpieza de la malla.**
- **Alta eficacia de filtración y escaso mantenimiento.**
- **Rango de presiones:** PN10 - PN16.
- **Rango de tamaños:** DN25 - DN1800.

Filtros autolimpiantes tipo Bernoulli

- **Filtración en continuo.** Sistema de limpieza basado en el principio de Bernoulli que relaciona velocidad y presión.
- **Fluidos:** agua dulce, agua salada, fluidos acuosos.
- **Excelente para grandes caudales y altas concentraciones de sólidos en suspensión (hasta 200 mg/L).**
- **Sistema de limpieza actuado de forma neumática o eléctrica. Activación mediante diferencial de presión o por tiempo.**
- **Alta eficacia de filtración y muy baja pérdida de carga.**
- **Presión de trabajo mínima requerida:** 0,6 bar.
- **Rango de tamaños:** DN65 - DN1800.
- **Grado de filtración desde 150 µm.**
- **Posicionamiento vertical, horizontal o diagonal.**
- **Materiales del cuerpo:** Acero carbono, acero inoxidable, PRFV o bronce.
- **Material de malla e internos:** Acero inoxidable, Duplex o SuperDuplex.

DISTRIBUIDOR OFICIAL

SINCE 1937
NEW IDEAS · NEW HORIZONS
SCHÜNEMANN SAB

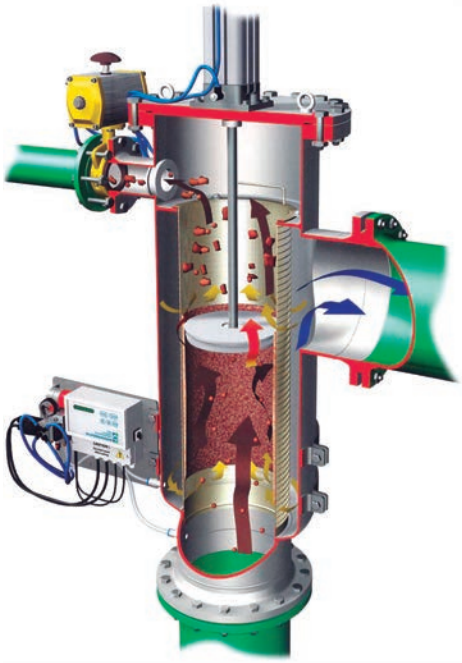

Filtros autolimpiantes

Filtros de malla con limpieza por absorción

- **Limpieza por absorción mediante boquillas que barren la malla.**
- **Fluidos:** agua dulce, agua salada, fluidos acuosos.
- **Activación automática del ciclo de limpieza por diferencial de presión o por tiempo.**
- **Presión mínima de trabajo requerida:** 2,5 bar.
- **Rango de tamaños:** DN80 - DN350.
- **Grado de filtración desde 125 µm.**
- **Cuerpo en acero carbono y mallas en acero inoxidable.**

Filtros de malla con limpieza por rascador

OXFORD FILTRATION LIMITED
DISTRIBUIDOR OFICIAL

- **Limpieza realizada mediante cuchillas que barren la superficie del elemento filtrante.**
- **Fluidos:** agua, aceite, combustibles, resinas, pinturas. Apto para fluidos de alta viscosidad.
- **Accionamiento del ciclo de limpieza de forma manual (mediante palanca) o de forma automática (por diferencial de presión o por tiempo).**
- **Rango de tamaños:** DN50 - DN300.
- **Grado de filtración desde 50 µm.**
- **Cuerpo e internos en acero inoxidable.**
- **Opción de cuerpo encamisado para calefacción.**
- **Posibilidad de alquiler con opción a compra.**

Filtros de malla con limpieza por retrolavado

- **Limpieza manual o automática, por diferencial de presión o por tiempo.**
- **Fluidos: agua y fluidos acuosos. Apto para agua de consumo (cumplen Código Técnico de Edificación).**
- **Conexiones roscadas 1”- 2” o bridadas DN65 - DN200.**
- **Grado de filtración desde 50 µm.**
- **Presión mínima de trabajo requerida:** 1 bar.
- **Cuerpo en fundición de hierro recubierto con Rilsan y malla en acero inoxidable.**

Filtros de anillas

- **Limpieza automática por diferencial de presión.**
- **Fluidos:** agua dulce y agua salada.
- **Equipo modular desde DN50. Apto para grandes caudales.**
- **Grado de filtración desde 5 µm.**
- **Cuerpo en poliamida. Anillas en polipropileno.**

OTRAS APLICACIONES

Filtración por membrana (Microfiltración, Ultrafiltración, Nanofiltración, Ósmosis Inversa)

- **Tipos de filtros:** MF/UF para retención de microorganismos, compuestos orgánicos, macromoléculas. NF/OI para retención de compuestos de bajo peso molecular e iones.
- **Aplicación:** MF/UF para pretratamiento en desaladoras, recuperación de efluentes industriales o acondicionamiento de aguas para vertido. NF/OI para purificación de aguas. Sectores: Farmacia, cosmética y alimentación.

Trasiego de gas

- **Aplicaciones:** Todas las áreas del sistema de distribución del gas: Estaciones receptoras, red regional de media y alta presión y red local de baja presión.
- **Materiales:** Acero al carbono, acero inoxidable, dúplex y otras aleaciones no ferrosas.
- **Tipos de filtro:** Filtros tipo S, tipo T, tipo J, tipo H, separadores vapor-líquido (horizontales, verticales, ciclónicos, etc).
- **Rango de presiones hasta 150 bar.**

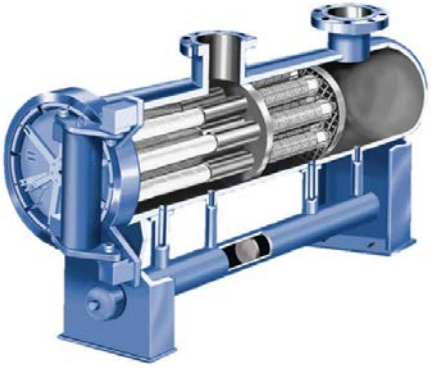

Captación de polvo

- **Tipo de filtro:** Equipos completos de cartuchos o mangas para Proyecto Llave en Mano. Bajo consulta: Alta temperatura, presión y atmósfera con humedad.
- **Aplicaciones:** Captación de polvo en los sectores de metalurgia, madera, pintura, piedra, naval, alimentación, granallado y chorreo, etc. Para atmósferas controladas, ATEX, etc.

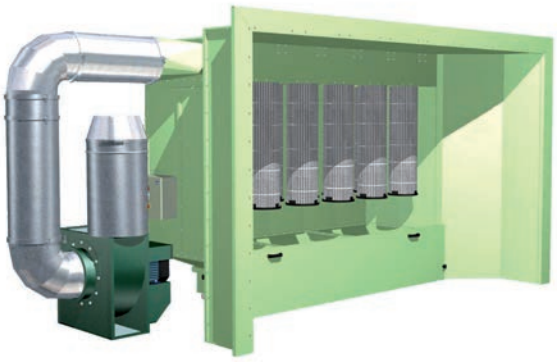

PRINCIPALES REFERENCIAS

CLIENTE	TIPO DE FILTRO	PROYECTO/REFERENCIA	PAÍS
ABANTIA	FILTROS CESTA SIMPLES	PLANTA DE PRODUCCIÓN BARCELONA	ESPAÑA
ABELLO LINDE	AUTOLIMPIANTES BERNOULLI	PLANTA DE PRODUCCIÓN SALAMANCA	ESPAÑA
ABENGOA	AUTOLIMPIANTES BERNOULLI	DESALADORA QINGDAO	CHINA
ABENGOA	AUTOLIMPIANTES BERNOULLI	DESALADORA AGADIR	MARRUECOS
ABENGOA	AUTOLIMPIANTES BERNOULLI	DESALADORA BARKA	OMÁN
ANDRITZ HYDRO	AUTOLIMPIANTES BERNOULLI	CENTRAL HIDROELÉCTRICA RENACE	GUATEMALA
ANDRITZ HYDRO	AUTOLIMPIANTES BERNOULLI	CENTRAL HIDROELÉCTRICA MONTE LIRIO	PANAMÁ
ARANER	SEPARADORES CENTRÍFUGOS	ARAMCO'S THIRD PARTY COGENERATION	ARABIA SAUDÍ
ARCELOR MITTAL	FILTROS "Y"	PLANTA ARCELOR MITTAL ZARAGOZA	ESPAÑA
BONATTI	FILTROS "T"	OURHOUD OIL & GAS	ARGELIA
CEPSA	FILTROS "T"	PLANTA SAN ROQUE	ESPAÑA
COBRA INGENIERÍA	FILTROS "Y"	CENTRAL BIOMASA SAN PEDRO	REP. DOMINICANA
DURO FELGUERA	FILTROS "T", CESTA Y CÓNICOS	REFINERÍA NAFTAN	BIELORUSIA
FLOWSERVE	FILTROS CESTA	CENTRAL ENERGÉTICA MAE MOH	TAILANDIA
FLOWSERVE	SEPARADORES CENTRÍFUGOS	CENTRAL CICLO COMBINADO QURAYYAH	ARABIA SAUDÍ
IBERDROLA	FILTROS CESTA DOBLES	CENTRAL CAÑAVEROSA	ESPAÑA
ISOLUX CORSAN	AUTOLIMPIANTES BERNOULLI	CENTRAL HIDROELÉCTRICA M. EDDAHBI	MARRUECOS
OHL INDUSTRIAL	FILTROS CESTA SIMPLES	TERMINAL PETROLERA DE AMMAN	JORDANIA
PEMEX	FILTROS "Y"	REFINERÍA CADEREYTA	MEXICO
REPSOL	FILTROS "Y"	REFINERÍA PUERTOLLANO	ESPAÑA
SPONTEX	AUTOLIMPIANTES BERNOULLI	PLANTA DE PRODUCCIÓN BARCELONA	ESPAÑA
TÉCNICAS REUNIDAS	FILTROS "T", CÓNICOS	REFINERÍA JAZAN	ARABIA SAUDÍ
TÉCNICAS REUNIDAS	FILTROS CESTA SIMPLES	PLANTA GRAN CHACO	BOLIVIA
YPFB REFINACIÓN	FILTROS "Y"	REFINERÍA COCHABAMBA	BOLIVIA

Calle Camino del Olivar, 2 (Esquina Calle México)
28806 Alcalá de Henares, Madrid (ESPAÑA)
Tel: (+34) 91 887 87 00 - Fax: (+34) 91 887 87 33
info@grupocunado.com - www.grupocunado.com

ESPAÑA

ANDALUCIA: SEVILLA & ALGECIRAS (+34) 955.63.06.12 - andalucia@grupocunado.com
ARAGON: ZARAGOZA (+34) 976.18.52.58 - aragon@grupocunado.com
CANARIAS: LAS PALMAS (+34) 928.70.05.00 - canarias@cunado.com
CASTILLA LA MANCHA: PUERTOLLANO (+34) 926.46.00.55 - clm@cunado.com
CASTILLA Y LEON: ventascastillaleon@cunado.com
CATALUÑA: BARCELONA, GERONA & TARRAGONA (+34) 93.575.24.24 - cataluna@grupocunado.com
GALICIA: VIGO (+34) 986.34.26.06 - galicia@cunado.com
LEVANTE: VALENCIA & CARTAGENA (+34) 96.181.92.00 - levante@grupocunado.com
MADRID: (+34) 91.887.87.00 - madrid@grupocunado.com
NORTE: BILBAO & GIJON (+34) 94.453.31.54 - norte@grupocunado.com

INTERNACIONAL

CTA, LDA. (PORTUGAL): (+351) 217.995.280 - info@cta.pt
CUINTER (CHILE): (+56) 2.2787.0300 - mail@cunado.cl
CUÑADO Abu Dhabi: info.abudhabi@grupocunado.com
CUÑADO ASIA CORPORATION (CHINA): (+86) 21.2024.8130 - info@cunadoasia.com
CUÑADO SINGAPUR: info@grupocunado.com
CUÑADO BOLIVIA: (+591) 3.3110683 - bolivia@grupocunado.com
CUÑADO CANADA: info.canada@grupocunado.com
CUÑADO COLOMBIA: (+51) 320.532.2498 - info.colombia@grupocunado.com
CUÑADO DUBAI (EAU): info.dubai@grupocunado.com
CUÑADO FRANCIA: info.france@grupocunado.com
CUÑADO MEXICO: (+52) 55.5254.04.05 - cumex@prodigy.net.mx
CUÑADO TAILANDIA: (+66) 909 206 134 - stephane.trabbia@grupocunado.com
CUPERSA (PERU): (+511) 416 62 00 Anexo 101 - info@grupocunado.pe
CUÑADO CENTRAL EUROPE (ALEMANIA): (+49) 7254 9271 0 - info@flaboform.de
CUÑADO POLONIA: (+48) 32 32913 68 - info@flaboform.pl
CUÑADO REPUBLICA CHECA: info@flaboform.cz
ITF, INC. (EEUU): (+1) 713.952.4111 - itfinc@cunadousa.com
OMEGA INDUSTRIAL (EEUU): (+1) 225.749.9808 - info@omega-industrial.com
RAGENSA (PERU): (+511) 416 62 00 Anexo 101 - info@grupocunado.pe

www.grupocunado.com

© GRUPO CUÑADO F04-22